92285

Katrin Abfallbehälter 50 l mit Abdeckung, Schwarz

- Abfallbehälter aus Kunststoff mit Abdeckung
- Erhältlich in Weiß und Schwarz
- Optimale Ergänzung zum Katrin Inclusive Spendersortiment
- 50 l Fassungsvermögen
- Hygienische Benutzung, da der Deckel nicht berührt werden muss
- Zur Wandanbringung geeignet, um Stellfläche zu sparen (Wandhalterung inklusive)
- Leicht, robust und einfach zu leeren

ISO 9001

Herkunftsland: Italien

Produkte

Länge/Tiefe	420 mm	Farbe	Schwarz	
Breite	280 mm	Gesamtgewicht	2,905 kg	
Höhe	575 mm			

Handelseinheit

Länge/Tiefe	425 mm	Gesamtgewicht	6,46 kg	EAN 6 414300 092285
Breite	285 mm	Verbrauchereinheit pro Versandeinheit	2	
Höhe	600 mm			

Copyright © Metsä Tissue Corporation

Palette

Länge/Tiefe	1.200 mm	Gesamtgewicht	167,42 kg	EAN	6 414300 092292
Breite	800 mm	Anzahl Versandeinheiten pro Palette	22		
Höhe	2.550 mm				

Maßangaben und Installation

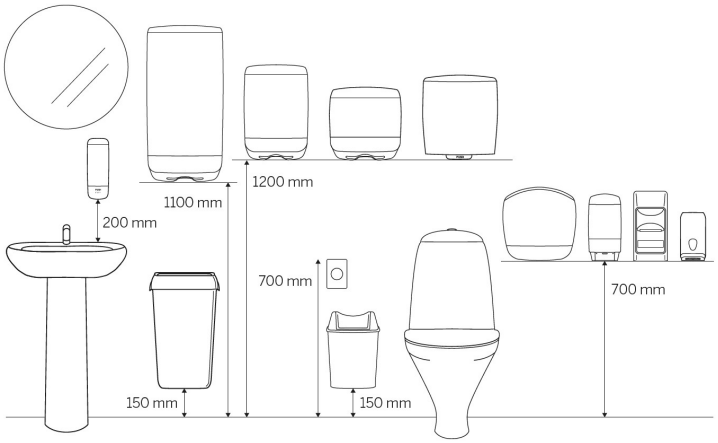

Dieses Datenblatt dient ausschließlich Informationszwecken, für mögliche Fehler oder Ungenauigkeiten wird keinerlei Haftung übernommen. Metsä Tissue behält sich das Recht vor, seine Produkte, Produktinformationen und Produktsortimente ohne vorherige Ankündigung zu ändern.

Copyright © Metsä Tissue Corporation