82216

Katrin Plastdispenser M för Torkrullar, Vit

Centrummatade pappersrullar är idealiska för kök, verkstäder, vårdmiljöer och industriella verksamheter eftersom de är utformade för enhandsanvändning och snabb åtkomst till torkpapper. Katrin Centrefeed Dispenser M i vitt är kompatibel med pappersrullar i storlek S och M. Med frontmatad påfyllning och kompatibilitet med hylsfria rullar och rullar med avtagbar hylsa förenklar den underhållet samtidigt som den säkerställer konsekventa hygienstandarder.



- Katrin erbjuder ett brett sortiment av centrummatade pappersrullar i olika kvalitetsnivåer – Katrin och Katrin Plus – med alternativ för hylsfritt eller avtagbar hylsa samt olika rullängder för att passa varje behov.
- Frontmatat utförande – snabb och intuitiv påfyllning
- Stödjer både hylsfria rullar och rullar med avtagbar hylsa – mångsidig användning
- Säkra avrivningskanter – ren och effektiv utmatning
- Denna produkts klimatavtryck är 4,37 kg CO_2e per transportförpackning. Läs mer>

ISO 9001 **ISO 14001**

Ursprungsland: Frankrike

Produkter

Längd/Djup	240 mm	Färg	Vit		
Bredd	263 mm	Gross vikt	1,611 kg		
Höjd	404 mm				

Handelsenhet

Längd/Djup	266 mm	Gross vikt	2,015 kg	EAN kod	6 414301 082216
Bredd	240 mm	Konsument-förpackningar per säck/kartong	1		
Höjd	425 mm				

Copyright © Metsä Tissue Corporation

Pall

Längd/Djup	1 200 mm	Gross vikt	85,6 kg	EAN kod	6 414301 082223
Bredd	800 mm	Transport -förpackningar/Pall	30		
Höjd	1 000 mm				

Matt och installation

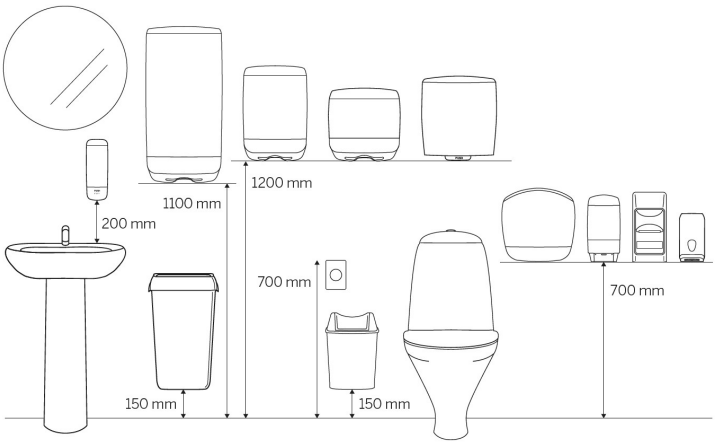

Relaterade produkter



464414
Katrin Torkrulle M 2-Lagers
Laminerad, Blå



475355
Katrin Plus Torkrulle M
1-Lagers



475218
Katrin Plus Torkrulle S
1-Lagers

Valt produktsortiment: Sverige

Detta produktdatablad är endast avsett för informationssyfte, och Metsä Tissue tar inget ansvar för eventuella fel, brister eller felaktigheter i innehållet. Vi förbehåller oss rätten att när som helst och utan föregående meddelande göra ändringar i våra produkter, produktinformation och produktsortiment.

 Copyright © Metsä Tissue Corporation