993124

Katrin Centerfeed Spender M, Weißes Metall

- Eleganter Spender für mittelgroße Rollen mit zentraler Zufuhr
- Stahl (weiß)
- Robust und zuverlässig
- Sichtfenster zeigt an, wann Papier nachgefüllt werden muss
- Leicht zu befüllen - einfach die Frontabdeckung zur Seite klappen und direkt eine große Menge Papier einfüllen
- Einfaches Anbringen, Befüllen und Pflegen
- Abschließbar

ISO 9001 **ISO 14001**

Herkunftsland: <STEPREF A="att_T_CountryOfOriginTranslated" O="P230670" OT="Product"

Produkte

Länge/Tiefe	376 mm	Farbe	Weiß	
Breite	261 mm	Gesamtgewicht	3,370 kg	
Höhe	261 mm			

Handelseinheit

Länge/Tiefe	390 mm	Gesamtgewicht	3,96 kg	EAN 6 414300 993124
Breite	270 mm	Verbrauchereinheit pro Versandeinheit	1	
Höhe	290 mm			

Copyright © Metsä Tissue Corporation

Palette

Länge/Tiefe	1.200 mm	Gesamtgewicht	151,72 kg	EAN	6 414307 993127
Breite	800 mm	Anzahl Versandeinheiten pro Palette	32		
Höhe	1.310 mm				

Maßangaben und Installation

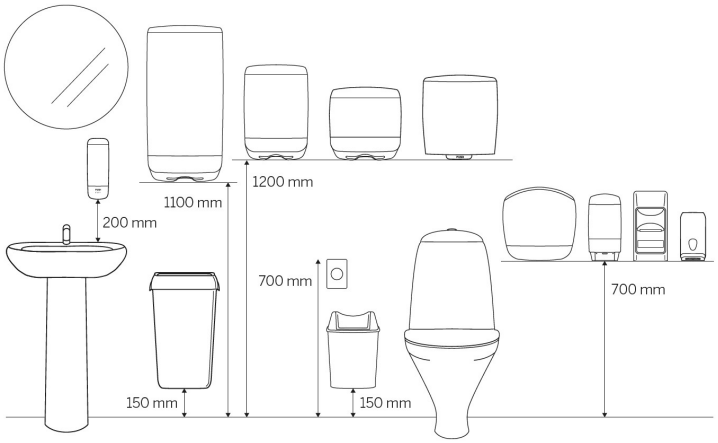

Copyright © Metsä Tissue Corporation

Zugehörige Produkte

Beispielhafte Auswahl aus allen Ländern. Die Verfügbarkeit für einzelne Regionen finden Sie auf der Webseite.

485049
Katrin Centerfeed
Handtuch-Mehrzweckrolle
M 1000 Blatt 1-lagig

464414
Katrin Centerfeed
Handtuchrolle M
400 Blatt 2-lagig mit
Zwischenverleimung, Blau

481903
Katrin Centerfeed
Handtuch-Mehrzweckrolle
M 410 Blatt 2-lagig

481911
Katrin Centerfeed
Handtuch-Mehrzweckrolle
M 500 Blatt 2-lagig

463966
Katrin Centerfeed
Handtuchrolle M 700 Blatt
1-lagig, Gelb

Dieses Datenblatt dient ausschließlich Informationszwecken, für mögliche Fehler oder Ungenauigkeiten wird keinerlei Haftung übernommen. Metsä Tissue behält sich das Recht vor, seine Produkte, Produktinformationen und Produktsortimente ohne vorherige Ankündigung zu ändern.

 Copyright © Metsä Tissue Corporation