988113

Katrin Metalldispenser M för Pappershanddukar, Vit

Handduksdispenser i vit metall för en hållbar och elegant lösning av vikta pappershanddukar för offentliga hygienutrymmen. Tillverkad av borstat stål med vit epoxibeläggning, rymmer den 2–3 buntar av vikta handdukar och har ett inspektionsfönster för enkel påfyllningskontroll. Den vita metalldispensern används ofta inom vårdsektorn och i skolor.



- Dispenser för pappershanddukar
- Rymmer 2–3 buntar – lämplig för toaletter med medelhög till hög trafik
- Borstat stål med vit epoxibeläggning – hållbart och hygieniskt
- Inspektionsfönster – snabb visuell kontroll av påfyllningsbehov
- Låsbar
- Enkel att installera och fylla på
- Ren vit finish – ett prydligt men funktionellt utseende
- Denna produkts klimatavtryck är 6,15 kg CO_2e per transportförpackning. Läs mer>

ISO 9001 **ISO 14001**

Ursprungsland: Spanien

Produkter

Längd/Djup	130 mm	Färg	Vit
Bredd	275 mm	Gross vikt	2,200 kg
Höjd	330 mm		

Handelsenhet

Längd/Djup	345 mm	Gross vikt	2,2 kg	EAN kod	6 414300 988113
Bredd	290 mm	Konsument-förpackningar per säck/kartong	1		
Höjd	150 mm				

Copyright © Metsä Tissue Corporation

Pall

Längd/Djup	1 200 mm	Gross vikt	148,2 kg	EAN kod	6 414305 988118
Bredd	800 mm	Transport -förpackningar/Pall	56		
Höjd	1 200 mm				

Matt och installation

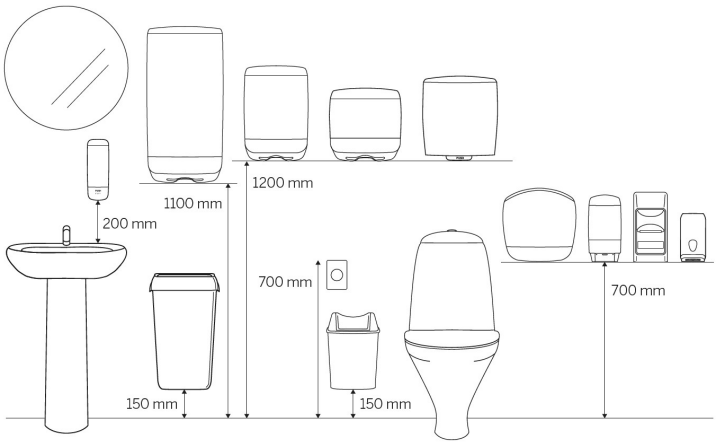

Valt produktsortiment: Sverige

Detta produktdatablad är endast avsett för informationssyfte, och Metsä Tissue tar inget ansvar för eventuella fel, brister eller felaktigheter i innehållet. Vi förbehåller oss rätten att när som helst och utan föregående meddelande göra ändringar i våra produkter, produktinformation och produktsortiment.

Copyright © Metsä Tissue Corporation