91851

Katrin Hygieneabfallbehälter 8 l, Weiß

- Kompakter Abfallbehälter aus Kunststoff mit Klappdeckel
- Erhältlich in Weiß und Schwarz
- Optimale Ergänzung zum Katrin Inclusive Spendersortiment
- 8 l Fassungsvermögen
- Zur Wandanbringung geeignet, um Stellfläche zu sparen (Wandhalterung inklusive)
- Leicht, robust und einfach zu leeren

ISO 9001

Herkunftsland: Italien

Produkte

Länge/Tiefe	240 mm	Farbe	Weiß	
Breite	170 mm	Gesamtgewicht	0,750 kg	
Höhe	360 mm			

Handelseinheit

Länge/Tiefe	265 mm	Gesamtgewicht	0,923 kg	EAN 6 414300 091851
Breite	190 mm	Verbrauchereinheit pro Versandeinheit	1	
Höhe	305 mm			

Copyright © Metsä Tissue Corporation

Palette

Länge/Tiefe	1.200 mm	Gesamtgewicht	128,676 kg	EAN	6 414300 091868
Breite	800 mm	Anzahl Versandeinheiten pro Palette	112		
Höhe	2.285 mm				

Maßangaben und Installation

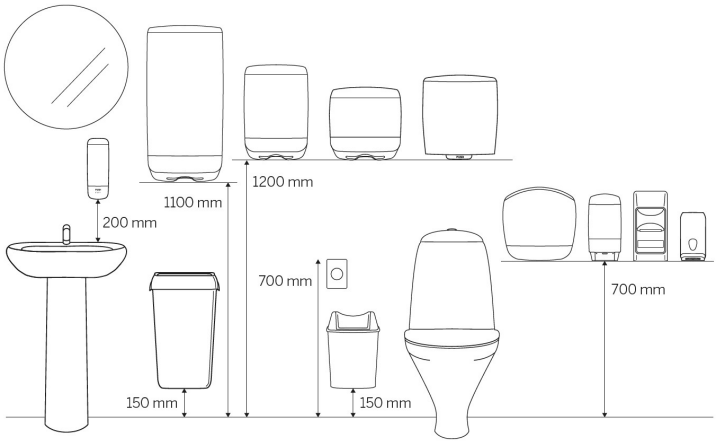

Dieses Datenblatt dient ausschließlich Informationszwecken, für mögliche Fehler oder Ungenauigkeiten wird keinerlei Haftung übernommen. Metsä Tissue behält sich das Recht vor, seine Produkte, Produktinformationen und Produktsortimente ohne vorherige Ankündigung zu ändern.

Copyright © Metsä Tissue Corporation