77397

Katrin Seifenspender 1000 ml, Schwarz

- Ein und derselbe Spender kann für Flüssigseife, Schaumseife, Duschgel, Desinfektionsgel und Toilettensitzreinigungsschaum verwendet werden
- Freie Wahl bei der Nutzung der Schließfunktion (mit oder ohne Schlüssel)
- Einfaches Nachfüllen dank integrierten Kartuschenhalter
- Der vollflächige Betätigungsbereich mit der Aufschrift „Push“ macht die Benutzung für jedermann spielend leicht
- Zusätzlich befindet sich auf dem Betätigungsbereich Brailleschrift (Blindenschrift)
- Hauptrohstoffe der wichtigsten Kunststoffteile und des Schlosses: ABS (Acrylnitril-Butadien-Styrol), PC (Polycarbonat), POM (Polyoxymethylen)
- Katrin Inclusive Spender sind hochtemperaturbeständig und entsprechen den UL94-Brandschutzbestimmungen (EU)

ISO 9001 **ISO 14001**

Herkunftsland: Rumänien

Produkte

Länge/Tiefe	125 mm	Farbe	Schwarz	
Breite	100 mm	Gesamtgewicht	0,447 kg	
Höhe	290 mm			

Handelseinheit

Länge/Tiefe	138 mm	Gesamtgewicht	0,542 kg	EAN 6 414301 077397
Breite	108 mm	Verbrauchereinheit pro Versandeinheit	1	
Höhe	303 mm			

Copyright © Metsä Tissue Corporation

Palette

Länge/Tiefe	1.200 mm	Gesamtgewicht	127,588 kg	EAN	6 414301 077403
Breite	800 mm	Anzahl Versandeinheiten pro Palette	189		
Höhe	1.059 mm				

Maßangaben und Installation

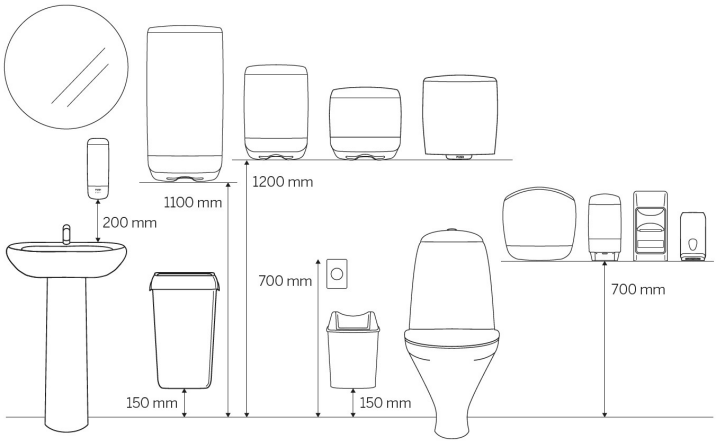

Copyright © Metsä Tissue Corporation

Zugehörige Produkte

Beispielhafte Auswahl aus allen Ländern. Die Verfügbarkeit für einzelne Regionen finden Sie auf der Webseite.

3136
Katrin Schaumseife 1000 ml Clean, parfümfrei

86450
Katrin Schaumseife 1000 ml Green, mit Duft

88110
Katrin Flüssigseife 1000 m Clean, parfümfrei

86511
Katrin Flüssigseife 1000 ml Green, mit Duft

33430
Katrin Desinfizierende Schaumseife 1000 ml

32440
Katrin Handdesinfektionsgel 1000 ml

89346
Katrin Handdesinfektionsgel 1000 ml

47550
Katrin Duschgel 1000 ml

Dieses Datenblatt dient ausschließlich Informationszwecken, für mögliche Fehler oder Ungenauigkeiten wird keinerlei Haftung übernommen. Metsä Tissue behält sich das Recht vor, seine Produkte, Produktinformationen und Produktsortimente ohne vorherige Ankündigung zu ändern.

 Copyright © Metsä Tissue Corporation