4287

Katrin Abfallkorb 40 l, Weiß

Der Katrin Abfallkorb 40 l in Weiß vereint schlichtes Design mit praktischer Funktionalität und wurde speziell für Waschräume und gewerbliche Bereiche entwickelt. Ob wandmontiert oder freistehend – der offen zugängliche Abfallbehälter unterstützt eine hygienische und aufgeräumte Umgebung und eignet sich ideal für Büros, Gastronomie- und Beherbergungsbetriebe sowie öffentliche Waschräume.



- 40 l Fassungsvermögen
- Zur Wandmontage geeignet – spart Platz und ermöglicht eine einfache Reinigung des Bodens (Wandhalterung inklusive)
- Aus robustem ABS-Kunststoff gefertigt – leicht, langlebig und widerstandsfähig.
- Einfach zu leeren und zu reinigen – für einen effizienten Wartungsaufwand.
- Dezente weiße Oberfläche – passend für unterschiedlichste Raumkonzepte.
- CO_2-Fußabdruck: 4,06 kg CO2e pro Versandeinheit. Mehr erfahren >

ISO 9001 **ISO 14001**

Herkunftsland: Italien

Produkte

Länge/Tiefe	320 mm	Farbe	Weiß		
Breite	265 mm	Gesamtgewicht	1,130 kg		
Höhe	500 mm				

Handelseinheit

Länge/Tiefe	555 mm	Gesamtgewicht	6,98 kg	EAN	6 414301 004287
Breite	350 mm	Verbrauchereinheit pro Versandeinheit	6		
Höhe	880 mm				

Copyright © Metsä Tissue Corporation

Palette

Länge/Tiefe	1.200 mm	Gesamtgewicht	88,12 kg	EAN	6 414301 004294
Breite	800 mm	Anzahl Versandeinheiten pro Palette	9		
Höhe	2.790 mm				

Maßangaben und Installation

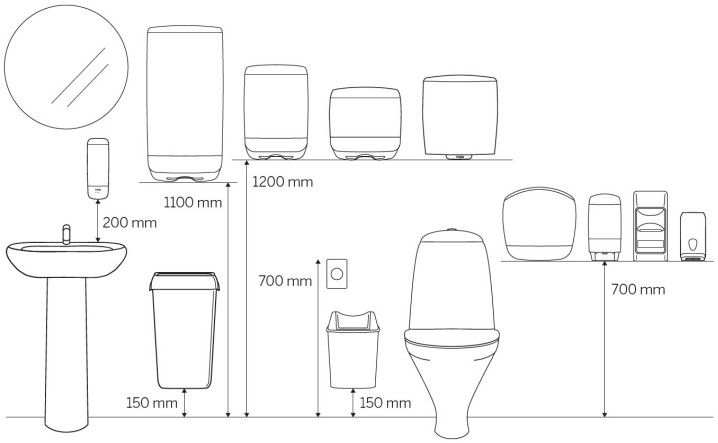

Ausgewähltes Produktsortiment: Deutschland

Dieses Datenblatt dient ausschließlich Informationszwecken, für mögliche Fehler oder Ungenauigkeiten wird keinerlei Haftung übernommen. Metsä Tissue behält sich das Recht vor, seine Produkte, Produktinformationen und Produktsortimente ohne vorherige Ankündigung zu ändern.

Copyright © Metsä Tissue Corporation